POZDĽŽNY REZ MOSTNÝM ZÁVEROM (OPORA P1) M1:50

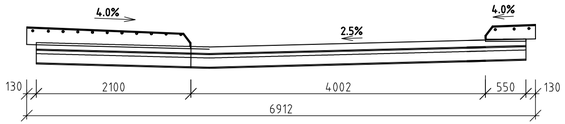

PÔDORYS M1:50

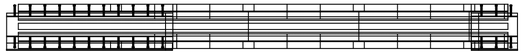

Opora P2 je zrkadlovým obrazom P1

ÚPRAVA VOZOVKY PRI RÍMSE M 1:10

- kryt vozovky AKM - SI 50 mm
- spojovací postrek - 0,3 kg/m² (modifikovaná asfaltová emulzia)
- ochranná vrstva - ABSI 45 mm
- izolačná vrstva - NAIP 5 mm
- penetračno - adhézny postrek - 0,3kg/m² (modifikovaný asfalt)
- posyp kremičitým pieskom frakcie 0,2 - 0,7 mm
- kotviaco - impregnačný náter
- nosná konštrukcia

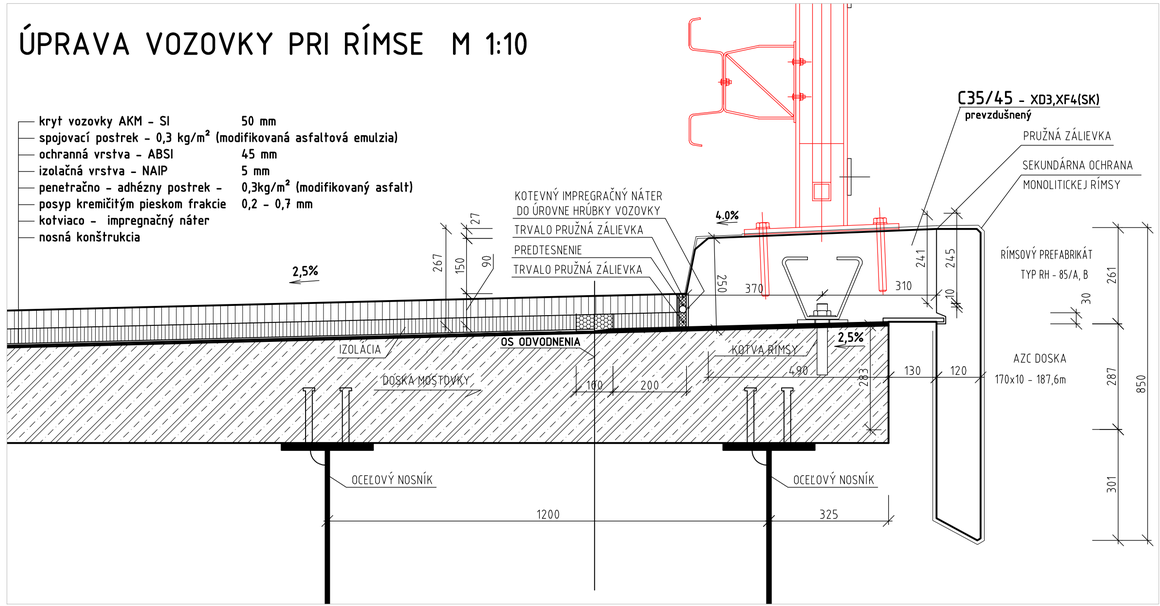

PRIEČNY REZ MOSTNÝM ZÁVEROM M1:10 - VOZOVKOVÁ ČASŤ

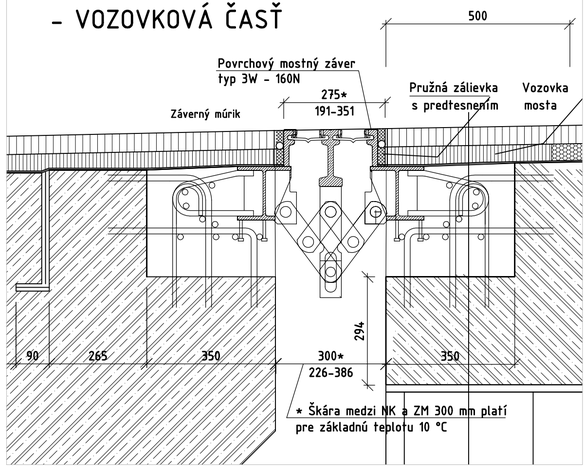

PRIEČNY REZ CHODNÍKOVOU ČASŤOU M1:10

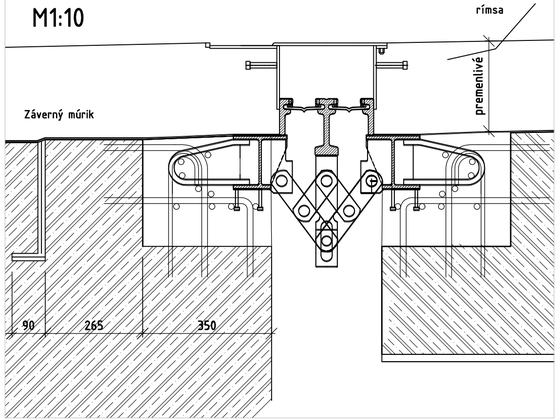

REZ ODVODŇOVAČOM M 1:10

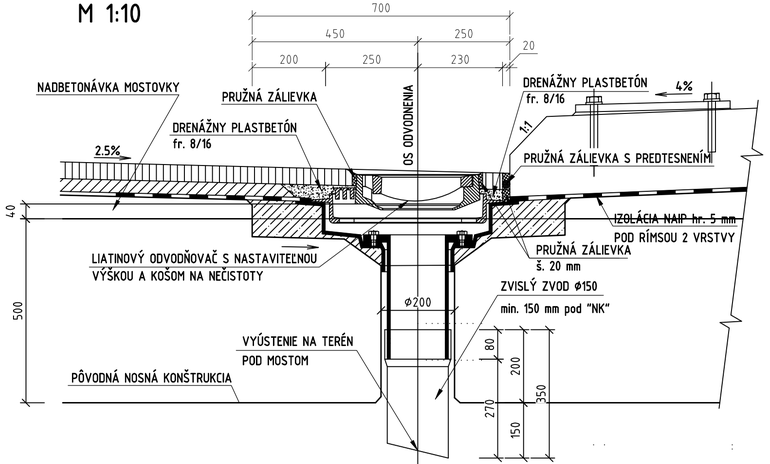

- NA TENTO PROJEKT SA VZŤAHUJE AUTORSKÉ PRÁVO A MÔŽE SA KOPÍROVAŤ, POUŽÍVAŤ A ĎALEJ ROZŠIROVAŤ LEN SO SÚHLASOM AUTORA
- PROJEKTANT NENESIE ŽIADNU ZODPOVEDNOSŤ ZA ZMENY USKUTOČNENÉ BEZ JEHO PÍSOMNÉHO SÚHLASU
- ZHOTOVITEĽ JE POVINNÝ O ZISTENÝCH CHYBÁCH V DOKUMENTÁCII BEZODKLADNE INFORMOVAŤ PROJEKTANTA

ZMENA	DÁTUM	KRESLIL	DRUH ZMENY

Zodp. projektant	Ing. Renáta Sýkorová, PhD.	STRUCTING structural engineering	
Navrhol	Ing. Marián Sýkora, PhD.		
Vypracoval	Ing. Marián Ševčík	☎ 0949 / 441018	✉ info@structing.eu
Kontroloval	Ing. Marián Sýkora, PhD.		
Investor	Správa ciest Žilinského samosprávneho kraja M. Rázusa 104, 010 01 Žilina	Miesto stavby	k. ú. Podbiel, KN-Č Z. 68/1, 68/28, 68/59, 68/62, 68/63, 799/1, 870/5, 870/8, 875, 912, 913/1, 934, 939, 940/1, 1192, 1220
Stavba	PRESTAVBA MOSTNÉHO OBJEKTU MO 2300-001 V OBCI PODBIEL	Okres	Tvrdošín
		Kraj	Žilinský
		Dátum	04/2020
		Formát	4xA4
		Stupeň	D S P , R P
		Č. zákazky	2019/34.02
Objekt	201-00 Most ev. č. 2300-001	Časť D	Mierka 1:10,5
Obsah	Detaily vozovky a izolácie	Č. výkresu 10.1	Súprava